MOD. HEATFLOW

Suevia Nr.	Best. Nr.	Art. Name 1	Art. Name 2	CHF
1010308	70.701308	Warnanlage für Ringleitung bestehend aus Temperaturfühler und Horn		132.00
1010309	70.701309	Durchflussanzeige Mod. 309 Suevia Anschluss R 3/4“		40.00
1011280	70.701276	Panzerschlauch IG/AG 3/4“ 300mm		9.20
1020775	71.702775	O-Ring (Ø 47x 5,33)		6.20
1020876	71.702876	MS-Entlüftungsventil autom.		18.80
1020877	71.702877	MS-Überdruckventil autom.		13.80
1021166	71.701166	Flachdichtung	für MS-Verschr. 303/311/312	0.80
1021224	71.702224	MS Rückschlagventil R 1“	mit Schrägsitz	26.50
1021225	71.702225	Rückschlagklappe aus MS R 1“		25.20
1021228	71.702228	Umwälzpumpe für Mod. 311/312		763.00
1021230	71.702230	Regelthermostat + Rohrschelle	einstellbar	77.00
1021231	71.702231	Anlege-Thermostat + Rohrschel.	festeingestellt	80.00
1021233	71.701233	MS T-Stück R 1“ I/I/A-Gewinde		48.00
1021234	71.701234	MS halbe Verschraubung R 1“x1¼“	mit Dichtung	19.00
1021245	71.700245	Anschlussset Eingangsseite	Mod.311/312	116.00
1021272	71.702272	Schutzhülse 200 mm	für Thermostat	48.50
1021274	71.702274	Steuerung HEATFLOW max. 2x3 kW	ohne Thermostate	692.00
1021283	71.701128	Unterteil HEATFLOW	mit Einlegemuttern	304.00
1021286	71.702286	Wasserstandsanzeiger		4.80
1021320	71.702320	Stopfen 1½“, Kunststoff		0.90
1021323	71.702323	Dichtung	für Panzerschlauch 1“	0.40
1021339	71.702339	Steuerung HEATFLOW max. 2x6 kW	ohne Thermostate	888.00
1021343	71.702134	Einschraubheizkörper 3000W zu Heatflow		439.00
1021346	71.701346	Einschraubheizkörper 400 V	6 kW, 520 mm, mit O-Ring	439.00
1021393	71.701393	Relais für Steuerung	Mod. 311/312/317	56.00
1021431	71.701431	Rohrnippel R 1“ VA		10.00
1021471	71.702471	6kt Schraube M8x60 A2		1.40
1021472	71.702472	Scheibe A8,4 (M8) A2		0.30
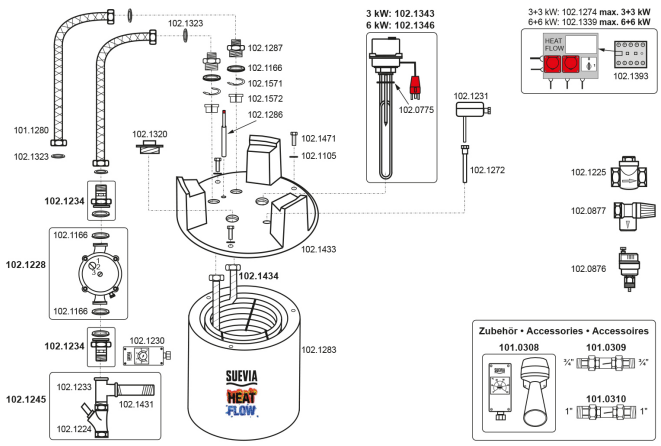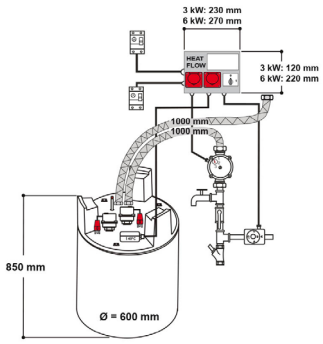
101.2203, 101.2233, 101.2206, 101.2266 HEATFFLOW